P85 km 98,950 00

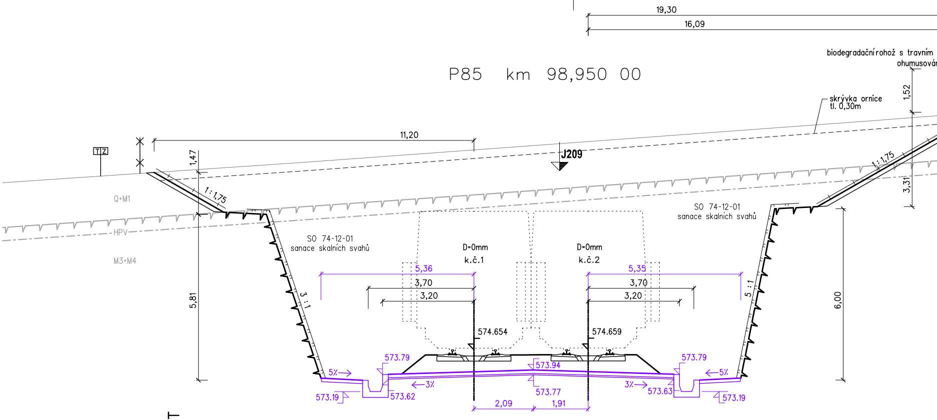
19,30
16,09
biodegradační rohož s travním
ohumusován
1,52
skrývka ornice tl. 0,30m
11,20
TZ
1,47
J209
1:1,75
1:1,75
3,31
Q+M1
HPV
M3+M4
SO 74-12-01 sanace skalních svahů
SO 74-12-01 sanace skalních svahů
5,81
3 : 1
5 : 1
6,00
D=0mm k.č.1
D=0mm k.č.2
5,36
3,70
3,20
5,35
3,70
3,20
574.654
574.659
573.79
573.94
573.79
5%
3%
3%
5%
573.19
573.62
573.77
573.63
573.19
2,09
1,91

SROVNÁVACÍ ROVINA 571.0 m Bpv

VZDÁLENOST NOVÝCH OS [m]	4.000
POSUNY KOLEJE č.1 [m]	
VZDÁLENOST STÁVAJÍCÍCH OS [m]	

J209

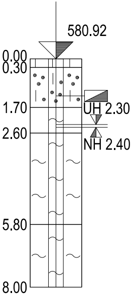
580.92
0.00
0.30
1.70
2.60
5.80
8.00
UH 2.30
NH 2.40

KONZIS. A ULEHLOST	TĚŽITELNOST	ČSN 73 1001	ČÍSLO VRSTVY	
P	2	F3/MSO	22	0.00 0.30
SU	2-3	S3/S-F	43	1.70
	5	R4	323	2.60
	5-6	R3	324	5.80
		R3-R4	324	8.00

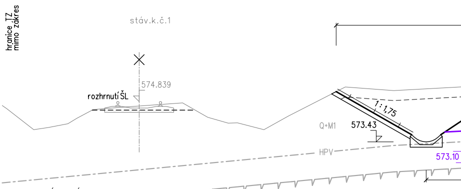
hranice TZ mimo zákres
stáv.k.č.1
574.839
rozhrnutí ŠL
1:1,75
Q+M1
573.43
HPV
573.10
M3+M4

SROVNÁVACÍ ROVINA 571.0 m Bpv

VZDÁLENOST NOVÝCH OS [m]	
POSUNY KOLEJE č.1 [m]	15.212
VZDÁLENOST STÁVAJÍCÍCH OS [m]	

P86 km 99,000 00

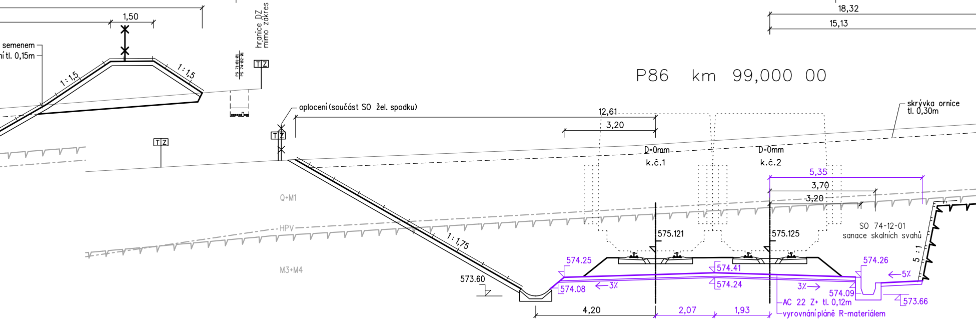
1,50
semenem
í tl. 0,15m
1 : 1,5
1 : 1,5
hranice DZ
mimo zákres
PS 71-01-01
PS 74-02-01
T Z
T Z
T Z
18,32
15,13
oplocení (součást SO žel. spodku)
12,61
3,20
skrývka ornice
tl. 0,30m
D=0mm
k.č.1
D=0mm
k.č.2
5,35
3,70
3,20
Q+M1
HPV
M3+M4
1 : 1,75
575.121
575.125
SO 74-12-01
sanace skalních svahů
5 : 1
574.25
574.41
574.26
573.60
574.08
3%
574.24
3%
5%
574.09
573.66
AC 22 Z+ tl. 0,12m
vyrovnání pláně R-materiálem
4,20
2,07
1,93

SROVNÁVACÍ ROVINA 571.0 m Bpv

VZDÁLENOST NOVÝCH OS [m]	4.000
POSUNY KOLEJE č.1 [m]	33.737
VZDÁLENOST STÁVAJÍCÍCH OS [m]	

P87 km 99,050 00

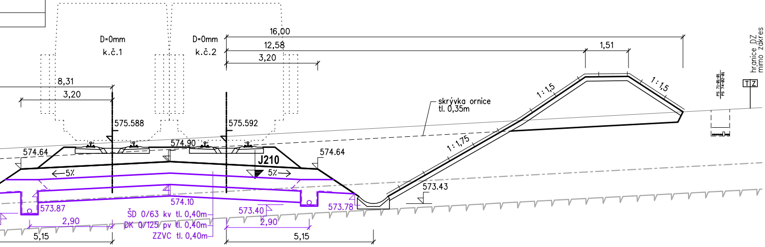
D=0mm
k.č.1
D=0mm
k.č.2
16,00
12,58
3,20
1,51
8,31
3,20
575.588
575.592
574.90
574.64
574.64
J210
5%
5%
1 : 1,5
1 : 1,5
1 : 1,75
skrývka ornice
tl. 0,35m
hranice DZ
mimo zákres
PS 71-01-01
PS 74-02-01
T Z
573.87
574.10
573.40
573.78
573.43
2,90
2,90
5,15
5,15
ŠD 0/63 kv tl. 0,40m
DK 0/125 pv tl. 0,40m
ZZVC tl. 0,40m

4.000	

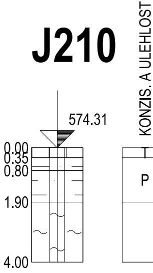
J210
KONZIS. A ULEHLOST
574.31
0.00
0.35
0.80
1.90
4.00
T
P

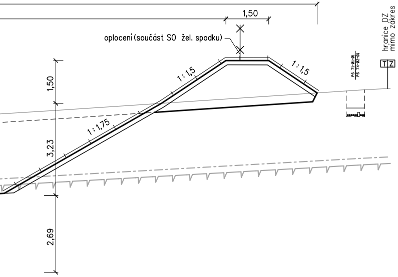
1,50
oplocení (součást SO žel. spodku)
1:1,5
1:1,5
1:1,75
1,50
3,23
2,69
hranice DZ mimo zákres
TZ
PS 71-01-01
PS 74-02-01

P88 km 99,100 00

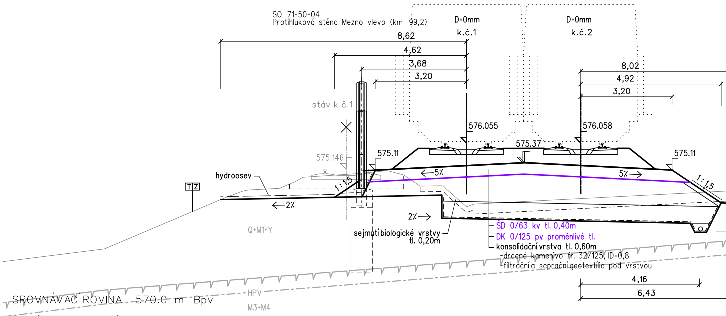
SO 71-50-04
Protihluková stěna Mezno vlevo (km 99,2)
D=0mm
k.č.1
D=0mm
k.č.2
8,62
4,62
3,68
3,20
8,02
4,92
3,20
stáv.k.č.1
576.055
576.058
575.37
575.11
575.11
575.146
hydroosev
TZ
←5%
5%→
1:1,5
1:1,5
←2%
2%→
Q+M1+Y
sejmutí biologické vrstvy tl. 0,20m
ŠD 0/63 kv tl. 0,40m
DK 0/125 pv proměnlivé tl.
konsolidační vrstva tl. 0,60m
-drcené kamenivo fr. 32/125, ID=0,8
-filtrační a separační geotextilie pod vrstvou
4,16
6,43
SROVNÁVACÍ ROVINA 570.0 m Bpv
HPV
M3+M4

VZDÁLENOST NOVÝCH OS [m]	4.000
POSUNY KOLEJE č.1 [m]	4.215
VZDÁLENOST STÁVAJÍCÍCH OS [m]	

P89 km 99,150 00

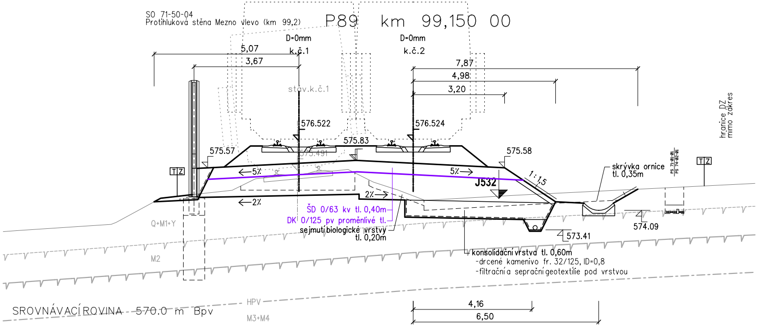
SO 71-50-04
Protihluková stěna Mezno vlevo (km 99,2)
D=0mm
k.č.1
D=0mm
k.č.2
5,07
3,67
7,87
4,98
3,20
stáv.k.č.1
576.522
576.524
575.83
575.57
575.58
575.491
TZ
←5%
5%→
J532
1:1,5
←2%
2%→
ŠD 0/63 kv tl. 0,40m
DK 0/125 pv proměnlivé tl.
sejmutí biologické vrstvy tl. 0,20m
skrývka ornice tl. 0,35m
PS 71-01-01
PS 74-02-01
TZ
hranice DZ mimo zákres
574.09
573.41
konsolidační vrstva tl. 0,60m
-drcené kamenivo fr. 32/125, ID=0,8
-filtrační a separační geotextilie pod vrstvou
Q+M1+Y
M2
4,16
6,50
SROVNÁVACÍ ROVINA 570.0 m Bpv
HPV
M3+M4

VZDÁLENOST NOVÝCH OS [m]	4.000
POSUNY KOLEJE č.1 [m]	0.053 vpravo
VZDÁLENOST STÁVAJÍCÍCH OS [m]	

TĚŽITELNOST	ČSN 73 1001	ČÍSLO VRSTVY	
2	F3/MSO	22	0.00 0.35
2-3	F4/CS	12	0.80
3		12	1.90
5-6	R3	324	4.00

J532

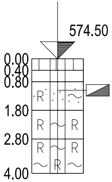
574.50
0.00
0.40
0.80
1.80
2.80
4.00
R
R
R
R
R
R

P90 km 99,200 00

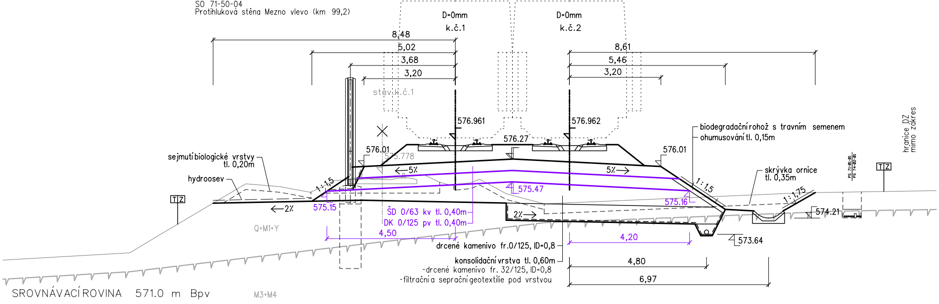
SO 71-50-04
Protihluková stěna Mezno vlevo (km 99,2)
D=0mm
k.č.1
D=0mm
k.č.2
8,48
5,02
3,68
3,20
8,61
5,46
3,20
stáv.k.č.1
576.961
576.962
576.27
576.01
575.778
576.01
sejmutí biologické vrstvy
tl. 0,20m
hydroosev
←5%
5%→
1:1,5
575.47
575.16
575.15
←2%
2%→
ŠD 0/63 kv tl. 0,40m
DK 0/125 pv tl. 0,40m
4,50
4,20
biodegradační rohož s travním semenem
ohumusování tl. 0,15m
skrývka ornice
tl. 0,35m
1:1,75
574.21
573.64
hranice DZ
mimo zákres
TZ
Q+M1+Y
drcené kamenivo fr.0/125, ID=0,8
konsolidační vrstva tl. 0,60m
-drcené kamenivo fr. 32/125, ID=0,8
-filtrační a sepraćní geotextílie pod vrstvou
4,80
6,97
SROVNÁVACÍ ROVINA 571.0 m Bpv
M3+M4

VZDÁLENOST NOVÝCH OS [m]	4.000
POSUNY KOLEJE č.1 [m]	2.557
VZDÁLENOST STÁVAJÍCÍCH OS [m]	

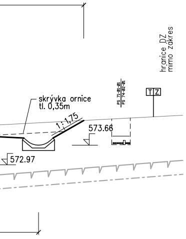
hranice DZ
mimo zákres
TZ
skrývka ornice
tl. 0,35m
1:1,75
573.66
572.97

P91 km 99,250 00

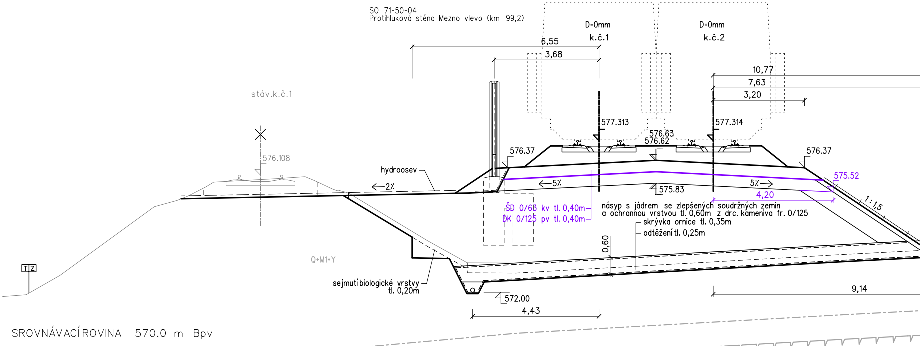
SO 71-50-04
Protihluková stěna Mezno vlevo (km 99,2)
D=0mm
k.č.1
D=0mm
k.č.2
6,55
3,68
10,77
7,63
3,20
stáv.k.č.1
576.108
577.313
577.314
576.63
576.62
576.37
576.37
hydroosev
←2%
←5%
5%→
575.83
575.52
4,20
1:1,5
ŠD 0/63 kv tl. 0,40m
DK 0/125 pv tl. 0,40m
násyp s jádrem se zlepšených soudržných zemin
a ochrannou vrstvou tl. 0,60m z drc. kameniva fr. 0/125
skrývka ornice tl. 0,35m
odtěžení tl. 0,25m
0,60
Q+M1+Y
TZ
sejmutí biologické vrstvy
tl. 0,20m
572.00
4,43
9,14
SROVNÁVACÍ ROVINA 570.0 m Bpv

VZDÁLENOST NOVÝCH OS [m]	4.000
POSUNY KOLEJE č.1 [m]	11.862
VZDÁLENOST STÁVAJÍCÍCH OS [m]	

ČSN EN ISO14689-1	KONZIS. A ULEHLOST	TĚŽITELNOST	ČSN 73 1001	ČÍSLO VRSTVY
saSi siSa	P SU	2/I	F3/MSO S4/SM	22 44
nezatř.		3/I	R6/SM	316
		4/I	R4	318
		5/II	R3	319

J1/
99.358

KONZISTENCE	ČSN 73 3050	ČSN 73 1001	ČÍSLO VRSTVY
T	2	F4/CSO	12
P	3	F4/CS	12
	3-4	R6/SC	321
	4	R5	322
	5	R4	323
	5-6	R3	324
	6	R3-R2	325

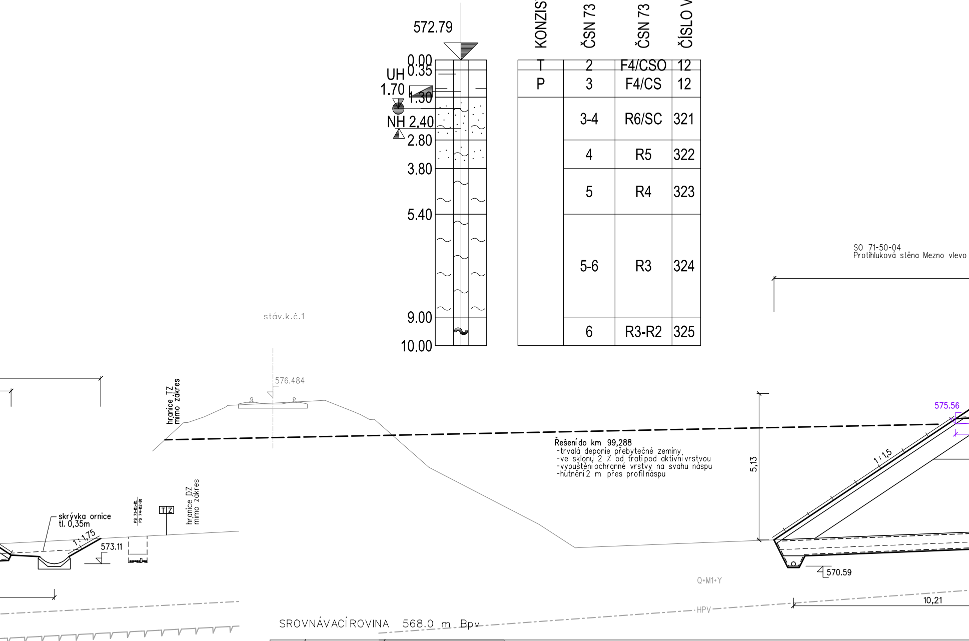
572.79
0.00
0.35
UH
1.70
1.30
NH 2.40
2.80
3.80
5.40
9.00
10.00
stáv.k.č.1
576.484
hranice TZ mimo zákres
hranice DZ mimo zákres
TZ
skrývka ornice tl. 0,35m
1 : 1,75
573.11
SO 71-50-04
Protihluková stěna Mezno vlevo
575.56
1 : 1,5
5,13
570.59
Q+M1+Y
HPV
10,21

Řešení do km 99,288
-trvalá deponie přebytečné zeminy,
-ve sklonu 2 % od trati pod aktivní vrstvou
-vypuštění ochranné vrstvy na svahu náspu
-hutnění 2 m přes profil náspu

SROVNÁVACÍ ROVINA 568.0 m Bpv

VZDÁLENOST NOVÝCH OS [m]	
POSUNY KOLEJE č.1 [m]	28.438
VZDÁLENOST STÁVAJÍCÍCH OS [m]	

Legenda:

- — stávající stav
- — nový stav
- — nový stav dle změny 05/2020
- — provedeno dle pokynů investora

Operační program Doprava

Evropská unie
Investice do vaší budoucnosti
Evropský fond pro regionální rozvoj
Fond soudržnosti

P92 km 99,300 00

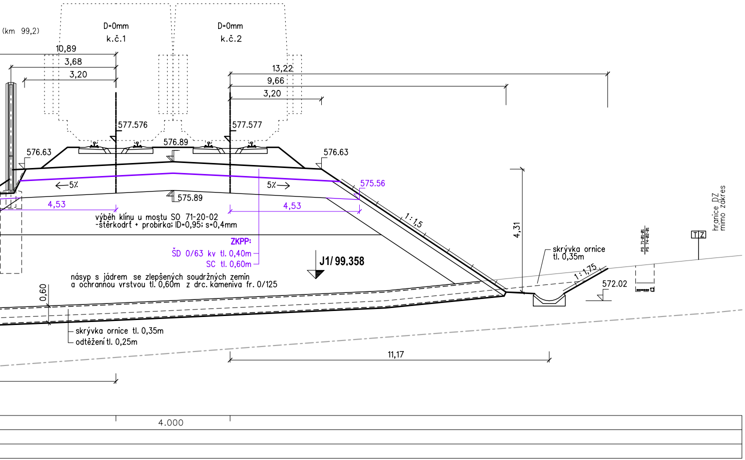

(km 99,2)
D=0mm
k.č.1
D=0mm
k.č.2
10,89
3,68
3,20
13,22
9,66
3,20
577.576
577.577
576.89
576.63
576.63
←5%
5%→
575.56
575.89
4,53
4,53
výběh klínu u mostu SO 71-20-02
-štěrkodrť + probírka; ID=0,95; s=0,4mm
ZKPP:
ŠD 0/63 kv tl. 0,40m
SC tl. 0,60m
J1/ 99.358
násyp s jádrem se zlepšených soudržných zemin
a ochrannou vrstvou tl. 0,60m z drc. kameniva fr. 0/125
0,60
skrývka ornice tl. 0,35m
odtěžení tl. 0,25m
1 : 1,5
4,31
skrývka ornice
tl. 0,35m
1 : 1,75
572.02
PS 71-01-01
PS 74-02-01
T Z
hranice DZ
mimo zákres
11,17
4.000

VÝŠKOVÝ SYSTÉM Bpv SOUŘADNICOVÝ SYSTÉM S-JTSK

Číslo změny:	*Obsah změny:*	*Datum změny:*
01	Zapracování připomínek projednání	06/2013
02	ÚPRAVA ŘEŠENÍ NA 200 KM/H	05/2020
03	-	-

Investor:

SŽDC
Správa železniční dopravní cesty

Správa železniční dopravní cesty, s.o.
Dlážděná 1003/7, 110 00 Praha 1

Stavební správa západ se sídlem v Praze
Sokolovská 278/1955, 190 00 Praha 9

Sdružení pro projekt Modernizace trati Sudoměřice - Votice:

SUDOP PRAHA
METROPROJEKT

Vedoucí sdružení:

SUDOP PRAHA

SUDOP PRAHA a.s.
Olšanská 1a, 130 80 Praha 3
tel.: +420 267 094 111
fax: +420 224 230 316
e-mail: praha@sudop.cz

Hlavní inženýr projektu: ING. MILOŠ KRAMEŠ

Garant profese: ING. JAN BONEV

Středisko:
ŽELEZNIČNÍCH TRATÍ A UZLŮ

Vedoucí střediska:	*Odpovědný projektant SO, IO, PS:*	*Vypracoval:*	*Kontroloval:*
ING. JIŘÍ SYROVÝ	ING. JAN BONEV	ING. JAN BONEV	ING. MICHAL MEČL

Název akce:

MODERNIZACE TRATI SUDOMĚŘICE - VOTICE

Číslo smlouvy: 12 106 201

Projektový stupeň: PROJEKT

Část:
ŽELEZNIČNÍ SVRŠEK A SPODEK
SO 71-10-01 SUDOMĚŘICE - ČERVENÝ ÚJEZD, ŽELEZNIČNÍ SVRŠEK
SO 71-11-01 SUDOMĚŘICE - ČERVENÝ ÚJEZD, ŽELEZNIČNÍ SPODEK

Datum: 01 / 2013

Číslo části: E.1.1.1

Název přílohy:

PŘÍČNÉ ŘEZY km 98,950 - 99,300

Měřítko: 1:100

Počet formátů: 11x A4

Číslo přílohy: 5.14

VYPRACOVÁNÍ PROJEKTU STAVBY "MODERNIZACE TRATI SUDOMĚŘICE - VOTICE" JE SPOLUFINANCOVÁNA Z PROSTŘEDKŮ TECHNICKÉ POMOCI POMOCÍ OPD V MAXIMÁLNÍ VÝŠI 85%